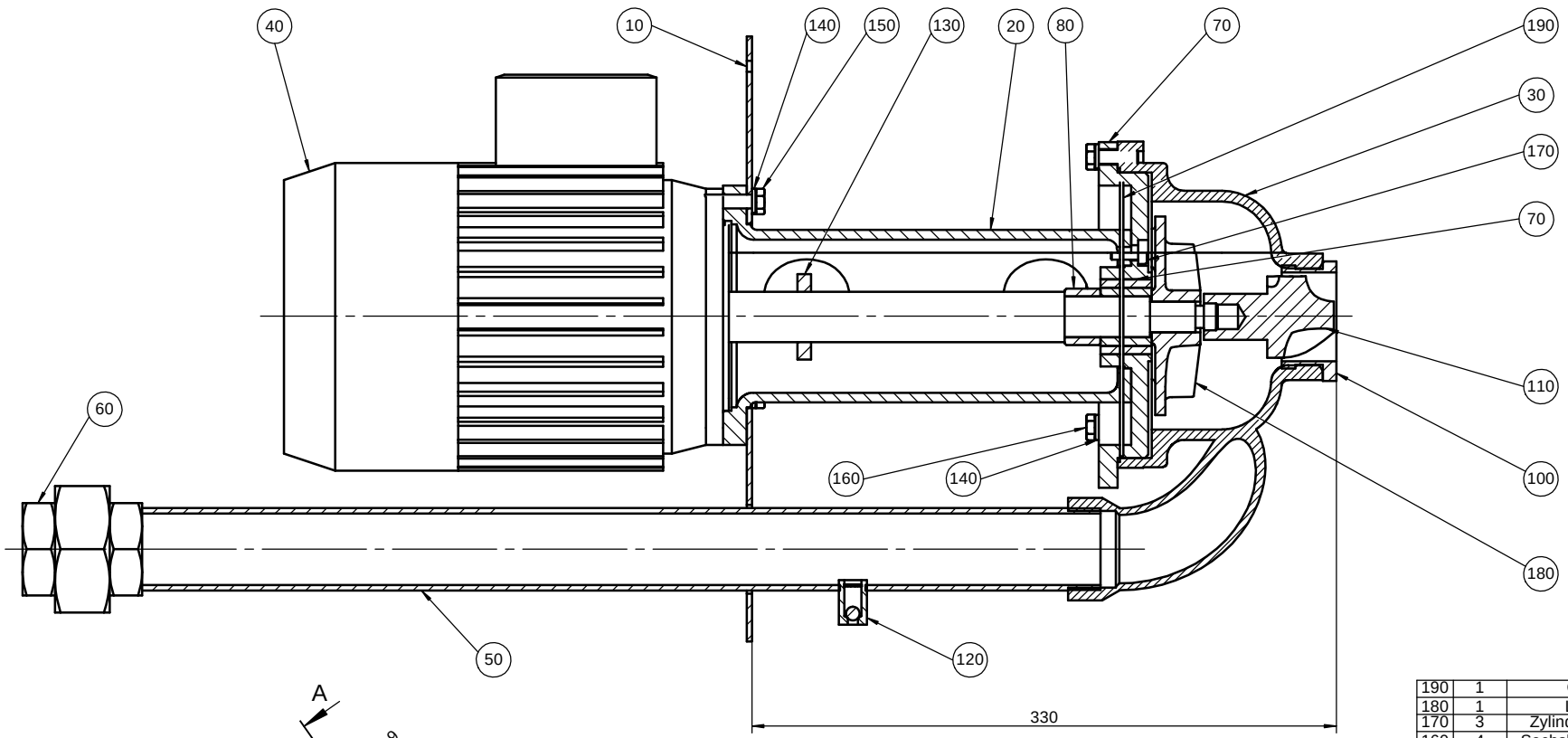

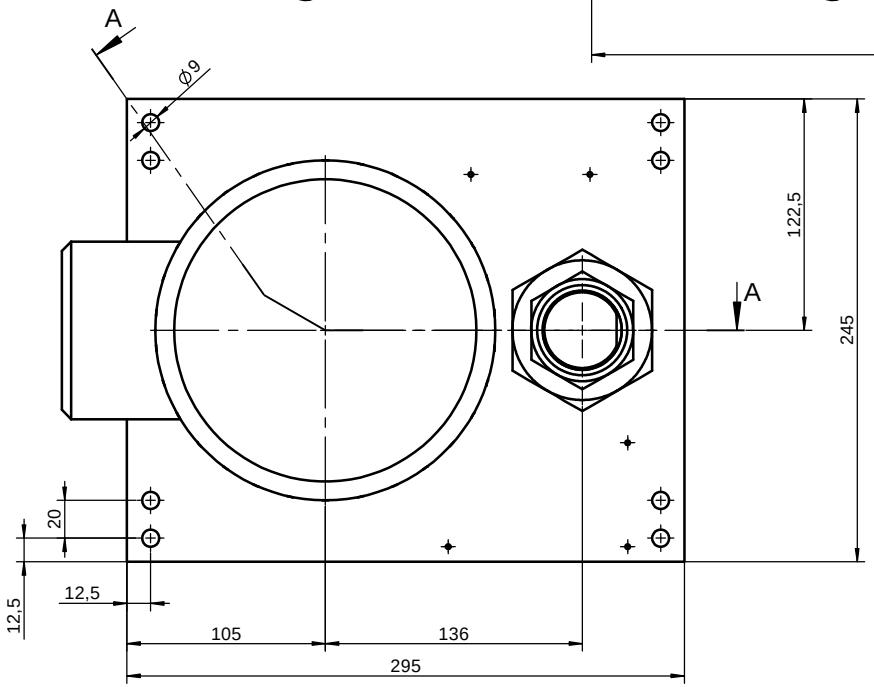

Pos.	Menge	Bezeichnung	Zeichnungs-Nr.	ID-Nr.
190	1	O-Ring		7804
180	1	Laufrad	70 510 2145	
170	3	Zylinderschraube		4703
160	4	Sechskantschraube		7173
150	4	Sechskantschraube		4664
140	8	Sicherungsscheibe Federring 8;(rechts);verzinkt		4745
130	1	Rohrdurchführung	70 410 1221	6912
120	1	Rückschlagventil	70 415 706	77348
110	1	Pumpenteil	70 310 3982	27774
100	1	Saugrohr	70 410 6001	70946
90	1	Buchse	70 410 3049	
80	1	Distanzbuchse	70 410 3064	
70	1	Deckel	70 310 3063	
60	1	Verschraubung Kegeldichtung		4499
50	1	Druckrohr	70 510 8299	81353
40	1	Motor T(M-Spannung)		6958
30	1	TF-Pumpengehaeuse	70 210 1862	
20	1	Zwischenstueck	70 210 495	
10	1	Pumpenblech	70 410 520	4324

Nr.	Variante
70 215 378	Ohne Inducer, Saugrohr

Diese Zeichnung unterliegt dem Urheberrechtsschutz nach DIN34.
Alle Rechte vorbehalten. Knoll Maschinenbau GmbH D-88348 Bad Saulgau

Standard
Knoll

	aus UG	15.02.11	KF		Datum	Name
02	Zeichn. aktua.	14.07.10	WM	Bearb.	03.12.01	Hinderhofer
				Gepr.	03.12.01	Pfeiffer
				Norm		

A2

Maßstab 1:10 | Gewicht 29.88 kg

Kreiselpumpe mit SIC Lager

TF 40-../.. 330

KNOLL .it works

70 215 378.A

Blatt | Bl.

Zust. | Änderung | Datum | Name | Urspr. | Ers. f.: | Ers. d.: